Lumipak CSL

IP44-IK08

Classe 2

Exemple
de configuration

Le coffret façade de grande dimension, offrant design et grande capacité d'intégration : ballasts, bornes, protections et autres dispositifs.

Conçu pour réduire le temps d'installation et de maintenance, le coffret CSL permet aussi l'intégration de dispositifs électroniques tels que ballasts électroniques, drivers LED.

Passage et maintien des fils sous le rail DIN pour optimiser l'espace interne et faciliter la fermeture.

Chicane d'étanchéité additionnelle et plan de joint enveloppant.

Serre-câble "guillotine" pour une meilleure étanchéité.

AVANTAGES

Design et discret en façade.

Intégration en façade de dispositifs et appareillages de grandes dimensions.

Possibilité d'intégrer un connecteur illumination.

Possibilité de fixer des rails DIN additionnels.

CARACTÉRISTIQUES TECHNIQUES

Capacité maxi
- Jusqu'à 3 câbles Ø15 mm (3G2,5 mm²), par le bas du boîtier.
- Possibilité d'élargir la base couvercle sur site.

Fixation
- Par feuillard (20 mm).
- Par vis M6 maxi.

Enveloppe
- Polycarbonate, autoextinguible, traité anti-UV.
- IP44 selon IEC 60529 (boîtier ouvert : IP2X).
- IK08 selon EN 62262.
- Classe 2 (peut aussi être livré avec borne de terre isolée).
- De -40°C à +130°C.

Normes produits
- EN 61439-2.

Normes d'Installation
- NF C17-200 et guides associés.
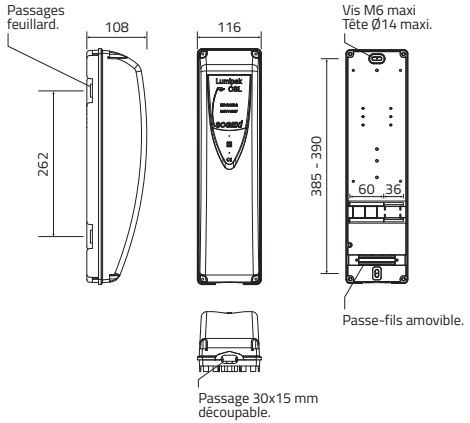
Couleurs standards :
- Peinture au RAL client : nous consulter.